Montageanleitung

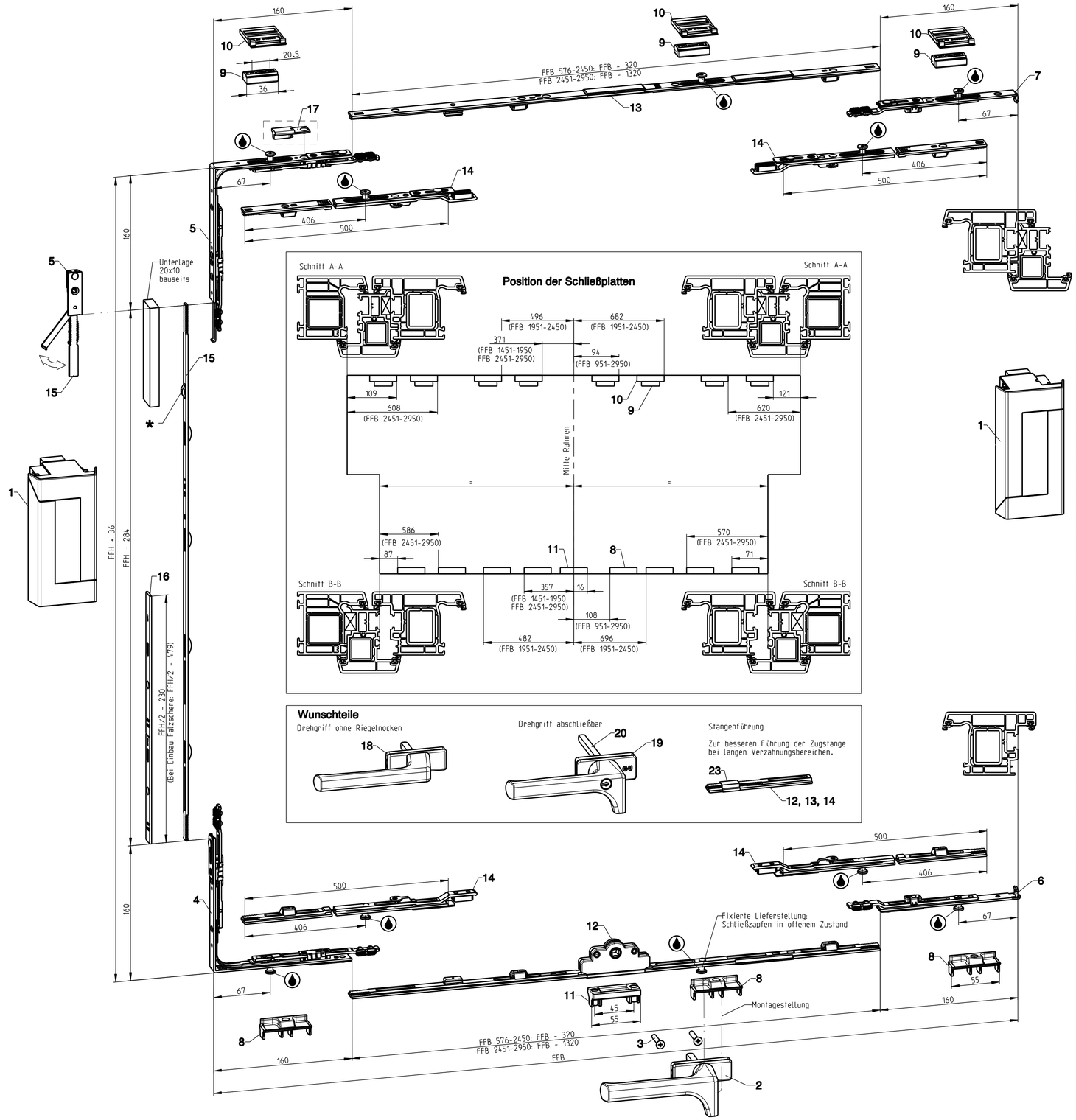

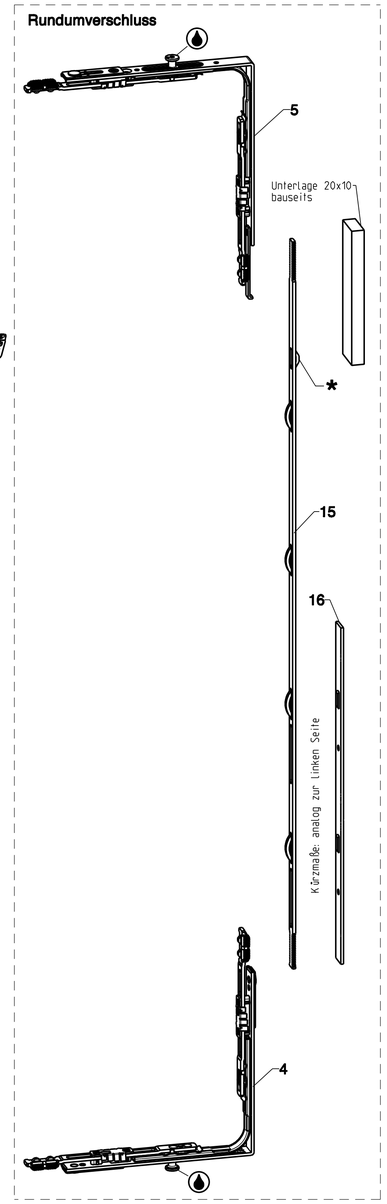

Pos.	Benennung					Art.-Nr.	Stück: Standard Verschluss	Stück: Rundumverschluss [1]	Inhalt Grundkrt. K-17887-00-0
1	Paar Schwinglager UNITAS 16 Schüco CT 70					6-35204-00-P	1		1
2	Drehgriff DIRIGENT-T46 N10					6-31467-45-0	1		1
3	Senkblechschraube 4.8 x 38 DIN 7982					9-13089-09-R	2		2
4	Eckumlenkung unten			MV	1	6-32021-00-0	1	2	1
5	Eckumlenkung oben			MV	1	6-35273-01-0	1	2	1
6	Ansatzstück 90° unten			MV	1	6-32104-00-0	1	-	1
7	Ansatzstück 180° oben			MV	1	6-34451-00-0	1	-	1
8	Schließplatte unten					E-13534-12-0			4
	FFB	576-950					2		
	FFB	951-1450					3		
	FFB	1451-1950					4		
	FFB	1951-2450					5		
	FFB	2451-2950					6		
9	Schließplatte oben					9-30146-06-0			4
	FFB	576-950					2		
	FFB	951-1450					3		
	FFB	1451-1950					4		
	FFB	1951-2450					5		
	FFB	2451-2950					6		
10	Unterlage Schließplatte oben					9-45623-00-0			4
	FFB	576-950					2		
	FFB	951-1450					3		
	FFB	1451-1950					4		
	FFB	1951-2450					5		
	FFB	2451-2950					6		
11	Schließplatte Spaltlüftung					9-45473-00-0	1		1
12	Getriebe 30 GV						1		-
	FFB	576-950	Länge	630	MV -	G-22343-30-0			
	FFB	951-1450	Länge	1130	MV 1	G-22344-30-0			
	FFB	1451-1950	Länge	1630	MV 2	G-22345-30-0			
	FFB	1951-2450	Länge	2130	MV 3	G-22346-30-0			
	FFB	2451-2950	Länge	1630	MV 2	G-22345-30-0			
13	Mittelstück						1		-
	FFB	576-950	Länge	630	MV -	6-34106-01-0			
	FFB	951-1450	Länge	1130	MV 1	6-34106-02-0			
	FFB	1451-1950	Länge	1630	MV 2	6-34106-03-0			
	FFB	1951-2450	Länge	2130	MV 3	6-34106-04-0			
	FFB	2451-2950	Länge	1630	MV 2	6-34106-03-0			
14	Verlängerung 500						4		-
	FFB	2451-2950	Länge	500	MV 1	6-32142-00-0			
15	Vertikalstange						1	2	-
	FFH	664-914	Länge	630		9-32821-01-0			
	FFH	915-1164	Länge	880		9-32821-02-0			
	FFH	1165-1664	Länge	1380		9-32821-03-0			
	FFH	1665-2164	Länge	1880		9-32821-04-0			
16	Abdeckschiene						1	2	-
	FFH	664-1164	Länge	392		9-32819-02-0			
	FFH	1165-1664	Länge	642		9-32819-03-0			
	FFH	1665-2164	Länge	892		9-32819-04-0			
17	Hubbegrenzer für Rundumverschluss					9-33432-00-0	–	1	-

Wunschteile					
18	Drehgriff DIRIGENT-S 44 N10		6-33959-40-0	wahlweise zu Pos.2	–
19	Drehgriff DIRIGENT-F/Z abschließbar N10		K-16810-00-0	wahlweise zu Pos.2	–
20	Vierkantstift 7 x 80		9-40571-80-0		
21	Falzschere Nr. 27A (siehe Blatt 2)		5-21306-00-L/R	1 li / 1 re	–
	Falzschere Nr. 27A abschließbar (siehe Blatt 2)		5-21689-00-L/R		
22	Schlüssel für Falzschere abschließbar		9-23074-00-0	1	-
23	Stangenführung		0-1198A-00-0	4-8 –	–

[1] ab FFB 1951 empfehlen wir den Einbau eines Rundumverschlusses.

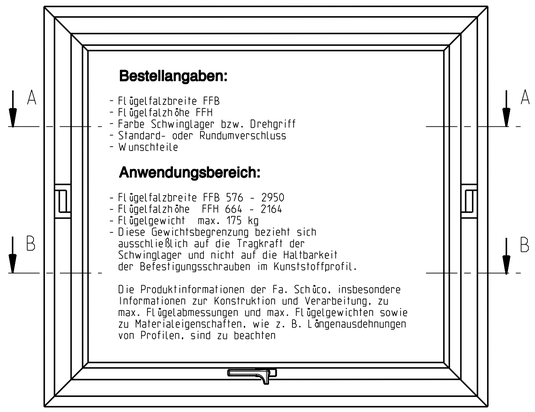

Bestellangaben:

- Flügelfalzbreite FFB
- Flügelfalzhöhe FFH
- Farbe Schwinglager bzw. Drehgriff
- Standard- oder Rundumverschluss
- Wunschteile

Anwendungsbereich:

- Flügelfalzbreite FFB 576 - 2950
- Flügelfalzhöhe FFH 664 - 2164
- Flügelgewicht max. 175 kg
- Diese Gewichtsbegrenzung bezieht sich ausschließlich auf die Tragkraft der Schwinglager und nicht auf die Haltbarkeit der Befestigungsschrauben im Kunststoffprofil.

Die Produktinformationen der Fa. Schüco, insbesondere Informationen zur Konstruktion und Verarbeitung, zu max. Flügelabmessungen und max. Flügelgewichten sowie zu Materialeigenschaften, wie z. B. Längenausdehnungen von Profilen, sind zu beachten

Montageanleitung

Fertigung von Blendrahmen und Flügelrahmen:
Um ein Verziehen der Kunststoffprofile beim Verschrauben der Schwinglager zu vermeiden, sind die senkrechten Verstärkungsprofile von der Beschlagseite aus zu verschrauben.

Bearbeitung am Flügel:
Fräsung für Getriebekasten.
Bohrungen für Drehgriff (verschiedene Bohr-Ø beachten).

Bearbeitung am Wechselprofil:
Bohrungen Ø20 und 2 x Ø12 für Eckumlenkung oben Pos. 5.
Bei Rundumverschluss in beiden Ecken.

Kürzen der Verschlussteile:
- Getriebe Pos. 12 und Mittelstück Pos. 13 nach angegebener Berechnungsformel beidseitig symmetrisch kürzen.
- Vertikalstange Pos. 15 und Abdeckschiene Pos. 16 nach Berechnungsformel kürzen. Bei Kürzung über 250 mm (Vertikalstange) bzw. 125 mm (Abdeckschiene) zuerst an der Markierungskerbe kürzen.

Einbau-Reihenfolge des Verschlusses:
- Eckumlenkung unten Pos. 4 und Ansatzstück 90° unten Pos. 6 bzw. zweite Eckumlenkung unten bei Rundumverschluss.
- Getriebe Pos. 12.
  Bei FFB über 2451 mm Verlängerungen Pos. 14 zwischen Getriebe und Ansatzstück bzw. Eckumlenkung einsetzen.
- Bauseitige Unterlage 20 x 10 im Bereich der Einhängung Eckumlenkung oben (Pos. 5)/Vertikalstange (Pos. 15) und, wenn vorhanden, im Bereich der Prägungen ▪ der Vertikalstange am Wechselprofil befestigen (Kurzstücke oder Langteil). Bei Rundumverschluss beidseitig.
- Nach montiertem Wechselprofilrahmen Vertikalstange Pos. 15 in Eckumlenkung oben Pos. 5 einhängen, mit Bügel sichern und in Bohrung Ø20 von oben einschieben. Vertikalstange in Eckumlenkung unten Pos. 4 einhängen (Schließzapfen-Mittelstellung beachten). Bei Rundumverschluss beidseitig.
- Abdeckschiene Pos. 16 (bei Rundumverschluss beidseitig).
- Ansatzstück 180° oben Pos. 7 (entfällt bei Rundumverschluss).
- Mittelstück Pos. 13.
  Bei FFB über 2451 mm Verlängerungen Pos. 14 zwischen Mittelstück und Ansatzstück bzw. Eckumlenkung einsetzen.
- Drehgriff Pos. 2 in Öffenstellung. Anschließend durch Drehen in Geschlossenstellung Blockierstift der Verschlussteile abscheren.
- Bei Rundumverschluss: Hubbegrenzer Pos. 17 in linke obere Eckumlenkung einsetzen (Verschluss dazu in Geschlossenstellung bringen).

Montage der Schwinglager:
Nur für die Verschraubungen des Schwinglagers ins Verstärkungsprofil Befestigungslöcher Ø4 bohren.
Flügel- und Rahmenteil durch Lösen der Bremsnippelschraube trennen und am Flügel bzw. Rahmen fest verschrauben.

Montage am Rahmen:
Schließplatten unten Pos. 8, Schließplatten oben Pos. 9 mit Unterlagen Pos. 10 und Schließplatte Spaltlüftung Pos. 11 wie angegeben montieren.

Verschlusspunkte und Gleitstellen mit nichthärtendem und säurefreiem Schmiermittel fetten.
Die Schwinglager dürfen nicht gefettet oder geölt werden.

Beschlagbefestigung:

- In Verstärkungsprofil: Senkblechschraube (z.B. DIN 7982)
- In Kunststoffprofil: Selbstbohrende Fensterbauschraube für die Verschraubung in Kunststoff.

- Schwinglager: 4.8 x 38
- Falzschere: 4.2 x 32
- Verschluss Flügel: Senkschrauben 4.2 x 25
- Verschluss Rahmen: Senkschrauben 4.2 x 35

- Die angegebenen Befestigungsschrauben sind eine auf unserer Erfahrung beruhende Empfehlung. Die Verantwortung für eine ausreichende Befestigung der Beschlagteile liegt beim Hersteller von Fenstern und Fenstertüren.

Description
Schwingbeschlag UNITAS 16
eingebaut in Profile der Fa. Schüco, System Corona CT 70
–

G-U BKS / FERCO	Release No. --	Level	released		Scale %	Modification 1	Size 1
	Mod. No. G23651	Ver.	--	--		Drawing No. 0-45518-AD	Sheet 1/2
		Draft	28.06.2010	Ka			
	Replacement for --						

Proprietary rights apply in accordance with ISO 16016.

20080521

Montageanleitung

Schnitt C-C
1:1

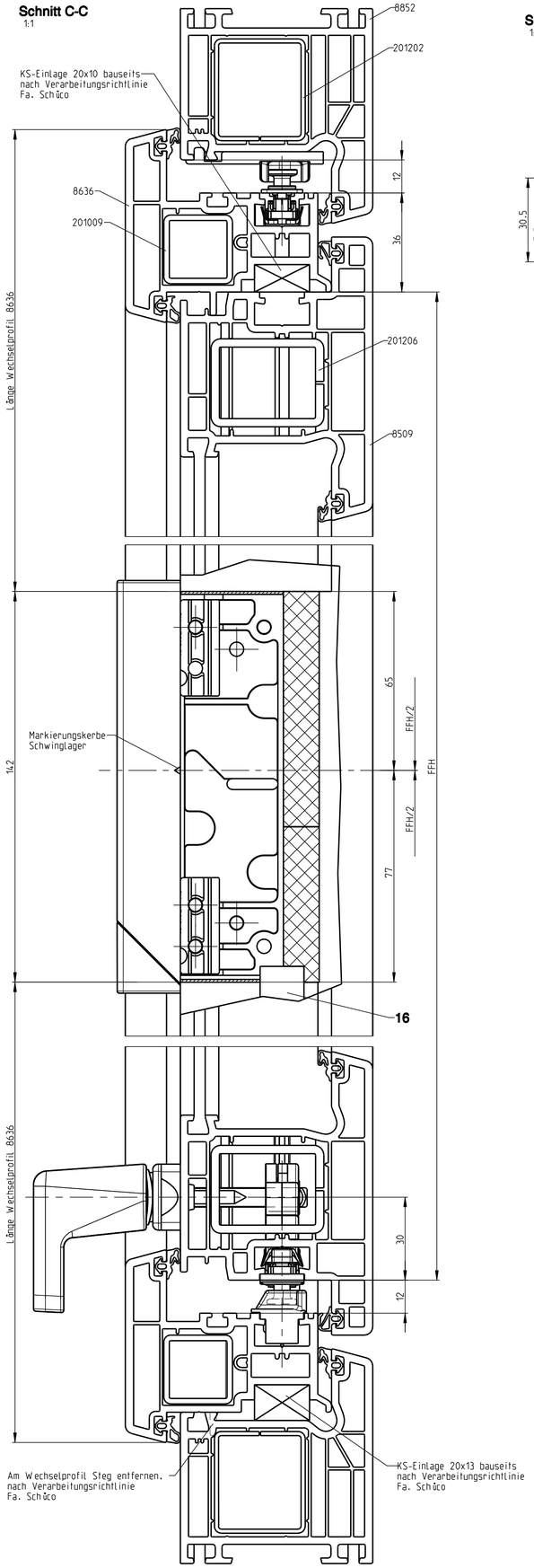

Schnitt D-D
1:1

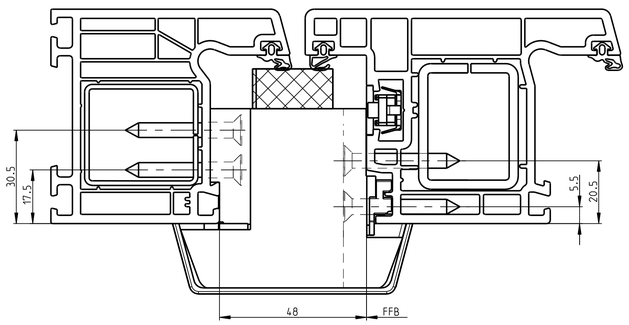

Einbaulage Falzschere
Schnitt A-A
1:2

Öffnungs-winkel	Armlänge	Maß A	Maß B	min. FFH
17°	150	295	340	1200

Für andere Öffnungswinkel muss die Einbaulage (Maß A und Maß B) entsprechend angepasst werden.

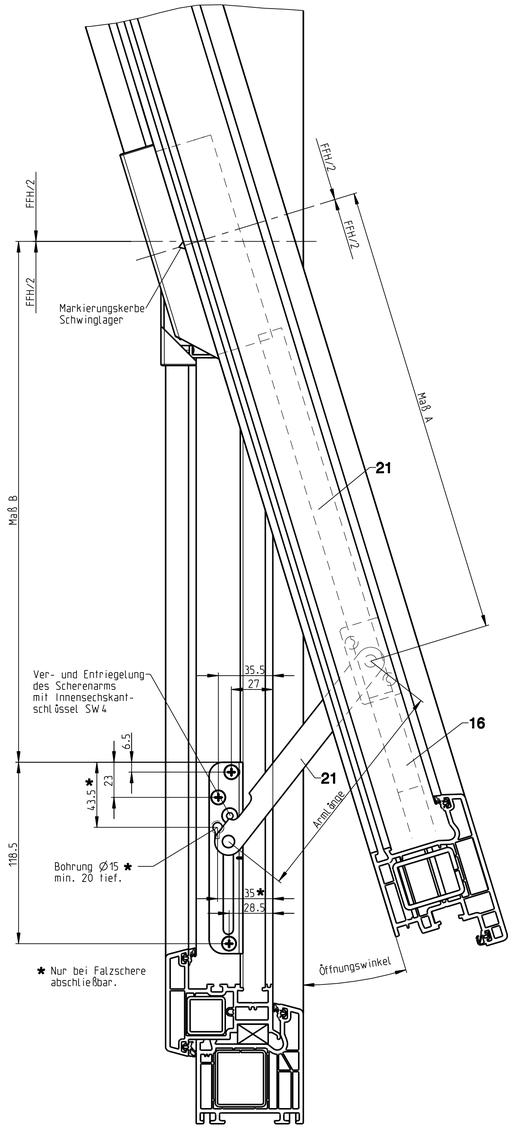

Einbaulage Falzschere
Schnitt E-E
1:1

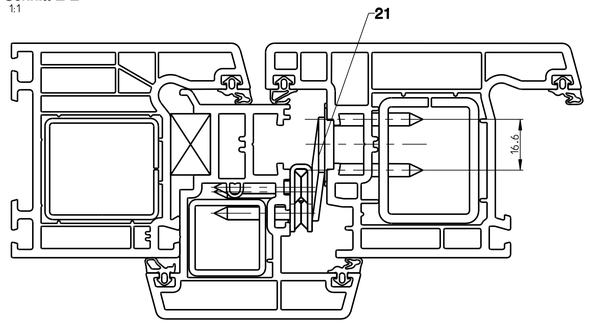

Schwinglagermontage

Linkes Lager dargestellt

Nach dem Trennen der Schwinglager in Flügel- und Rahmenteil ist der Kipphebel in die Geschlossenstellung zurück zu schwenken, damit die Schraublöcher wieder zugänglich sind. Dazu Sperrhaken am Kipphebel entriegeln.

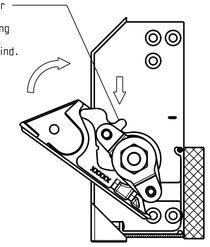

Maße der Befestigungslöcher

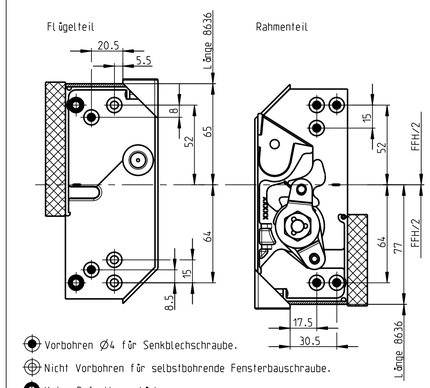

Ein- und Aushängen des Flügels
Einstellen der Flügelbremse

Linkes Lager dargestellt

Ein- und Aushängen des Flügels in 180° Stellung durch Lösen der Bremsnippel-schraube (Die Schraube ist gegen Herausfallen gesichert).
Einstellen der Bremse des 2. Drehpunktes (Öffnung des Flügels bis 180°) mittels Schraubendreher.

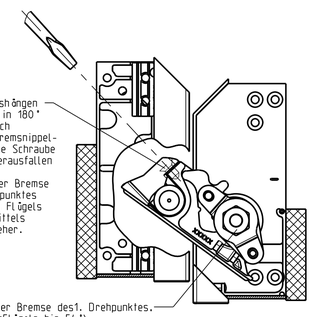

Einstellen der Bremse des1. Drehpunktes. (Öffnung desflügels bis 54°) über Sechskant-mutter SW 17.
Die Flügelbremsen sind an beiden Schwinglagern gleichmäßig anzuziehen.

Bearbeitung Wechselprofil

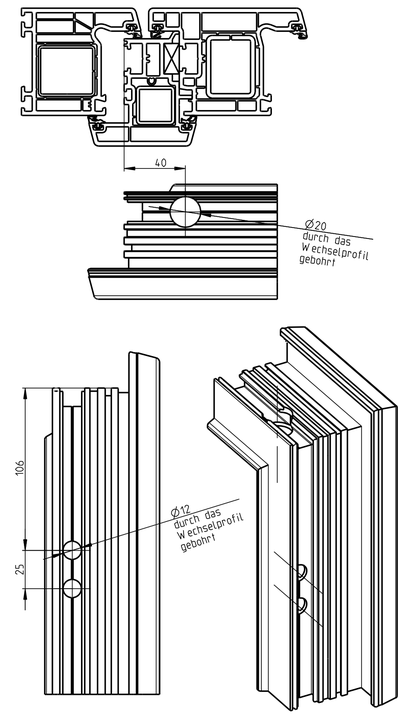

Bearbeitung Flügel

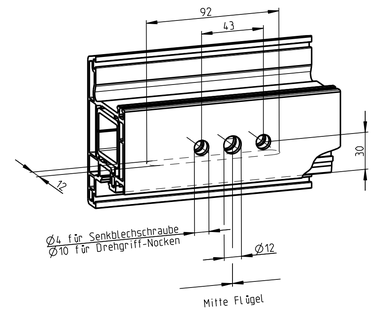

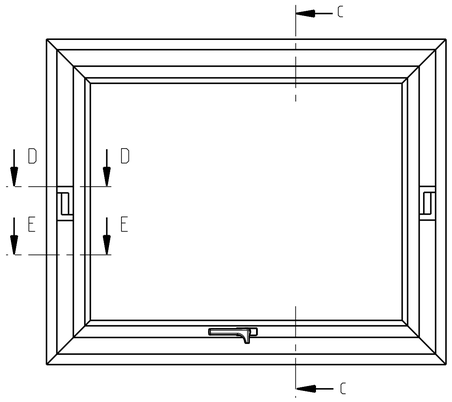

Description
Schwingbeschlag UNITAS 16
eingebaut in Profile der Fa. Schüco, System Corona CT 70
–

G-U BKS / FERCO	Release No. --	Level	released		Scale %	Modification 1	Size 1
	Mod. No. G23651	Ver.	--	--			
		Draft	28.06.2010	Ka		Drawing No. 0-45518-AD	Sheet 2/2
	Replacement for --						

Proprietary rights apply in accordance with ISO 16016.

20080521